QUILT BIG

Sammenfoldeligt quiltebord

Montagevejledning

made to create BERNINA

Indholdsfortegnelse

VIGTIGE SIKKERHEDSFORSKRIFTER 4

1 ADVARSEL 4

Vigtige meddelelser 5

2 Min BERNINA 6

2.1 Introduktion 6

2.2 Oversigt over det sammenfoldelige quiltebord 6

3 Udpakning og opstilling af quiltebord 7

4 Indstilling af bordhøjde 8

5 Montering af Q 16 9

5.1 Montering af indsats 9

5.2 Isætning af maskine 9

5.3 Opklapning af bordplader 10

6 Montering af Q 20 12

6.1 Isætning af maskine 12

6.2 Opklapning af bordplader 12

6.3 Montering af indsats 12

VIGTIGE SIKKERHEDSFORSKRIFTER

Overhold følgende grundlæggende sikkerhedsanvisninger ved montage af quiltebordet. Læs også betjeningsvejledningen til BERNINA Q Serie-maskinen omhyggeligt igennem, før du bruger quiltebordet.

ADVARSEL

Til beskyttelse mod kvæstelser:

- Quiltebordets emballage er stor og tung. Derfor skal emballagen bæres af mindst 2 voksne personer.
- Positionér emballagen således, at den ikke kan vælte.
- Quiltebordet skal opbygges af 2 voksne personer.
- Sørg under montagen af enkeltdelene og smådelene for, at delene er utilgængelige for små børn (fare for kvælning)!
- Sørg under montagen for ikke at få fingrene i klemme.
- Anvend kun quiltebordet til det i montagevejledningen beskrevne formål.
- Brug ikke quiltebordet som legetøj.
- Quiltebordet kan samles af børn fra 8 år og ældre samt af personer med reducerede fysiske, sensoriske eller mentale evner eller mangel på erfaring og viden, hvis de er under opsyn eller instrueret i risiciene.
- Flyt, vip eller fold ikke quiltebordet sammen, mens maskinen er monteret på det. Fjern maskinen, før quiltebordet flyttes, vippes eller foldes sammen.
- Opbevar det sammenfoldede quiltebord, så det ikke kan vælte.
- Sid ikke på og støt dig ikke til bordpladen.

Vigtige meddelelser

Tilgængelighed af brugsanvisningen

Vejledningen er en del af produktet.

- Opbevar vejledningen et egnet sted i nærheden af produktet, så du hurtig kan slå op i den.
- Hvis du overdrager produktet til tredjemand, skal du vedlægge vejledningen.

Anvendelsesformål

Det sammenfoldelige quiltebord anvendes som arbejdsplads til de maskiner i Q-serien, der er egnede som bordmodel. Enhver anden brug betragtes som uhensigtsmæssig. BERNINA påtager sig intet ansvar for følgerne af en utilsigtet anvendelse.

Miljøbeskyttelse

BERNINA International AG tænker på miljøet. Vi stræber efter at formindske miljøpåvirkningen fra vores produkter ved hele tiden at forbedre produktets design og produktionsteknologi.

Når produktet skal kasseres, skal alle komponenter afmonteres og bortskaffes miljøvenligt i overensstemmelse med de nationale retningslinjer. Bortskaf ikke produktet sammen med husholdningsaffaldet.

Forklaring af symboler

⚠ FARE	Angiver en fare med en høj risiko, hvilket vil resultere i alvorlig personskade eller dødsfald, hvis den ikke undgås.
⚠ ADVARSEL	Angiver en fare med en middel risiko, som kan resultere i alvorlig personskade, hvis den ikke undgås.
⚠ FORSIGTIG	Angiver en fare med lav risiko, der kan medføre mindre eller moderat personskade, hvis den ikke undgås.
PAS PÅ	Angiver en fare, der kan resultere i materielle skader, hvis den ikke undgås.

2 Min BERNINA

2.1 Introduktion

Det sammenfoldelige quiltebord giver dig mulighed for siddende at udføre komfortabel quiltning med de maskiner i Q-serien, der er egnede som bordmodel. Hvis maskinen afmonteres først, kan quiltebordet foldes sammen, så du får mulighed for pladsbesparende opbevaring.

2.2 Oversigt over det sammenfoldelige quiltebord

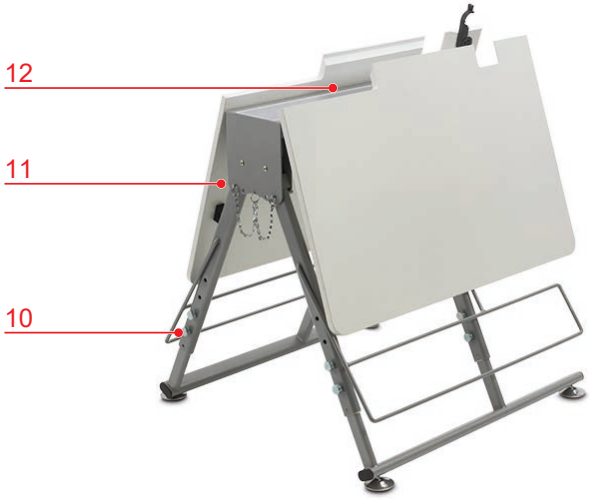

1	Ben, til venstre	7	Bordplade, til højre
2	Støttebøjle, til venstre	8	Støttebøjle, til højre
3	Bordplade, til venstre	9	Ben, til højre
4	Låsning	10	Højdeindstilling
5	Låsebøjle, til venstre	11	Låsebolt, bordben
6	Låsebøjle, til højre	12	Åbning til maskine

3 Udpakning og opstilling af quiltebord

⚠ ADVARSEL

Tungt quiltebord

Det kan medføre rygskader at løfte quiltebordet.
Det kan medføre kvæstelser og materielle skader, hvis quiltebordet tabes utilsigtet.
> Opstil altid quiltebordet med hjælp fra en anden person.

1 Pak forsigtigt bordet ud.

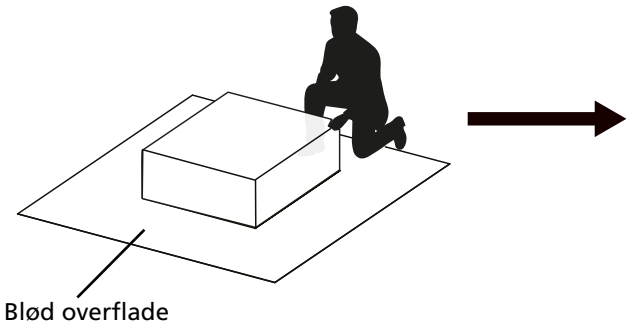

2 Vær to personer om at opstille bordet.

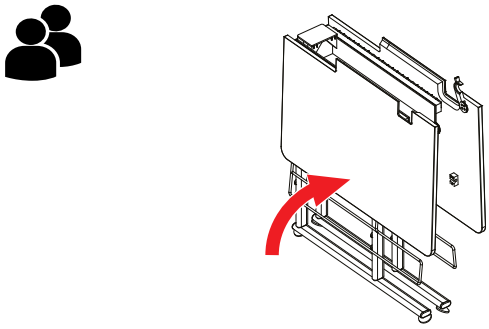

3 Fjern de 2 l sebolte.

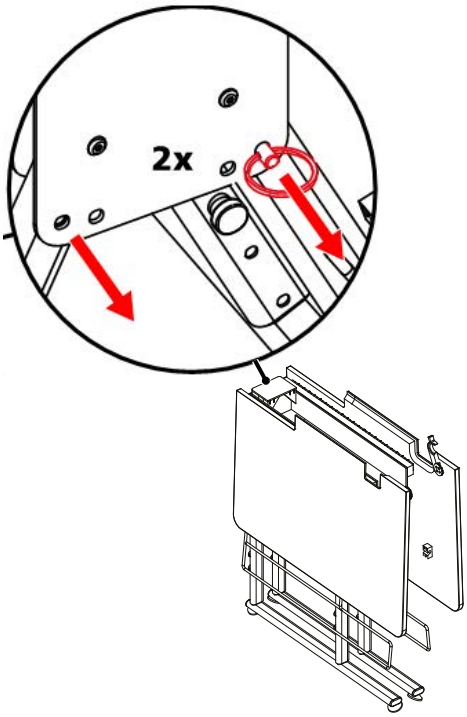

4 Klap benene ud.

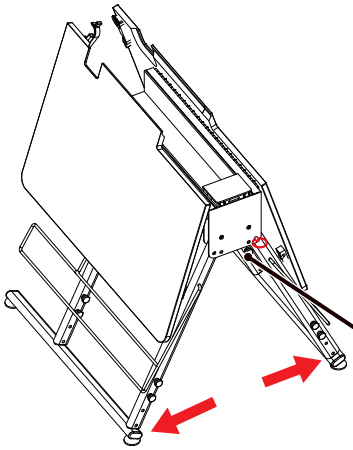

5 S t de 2 l sebolte i.

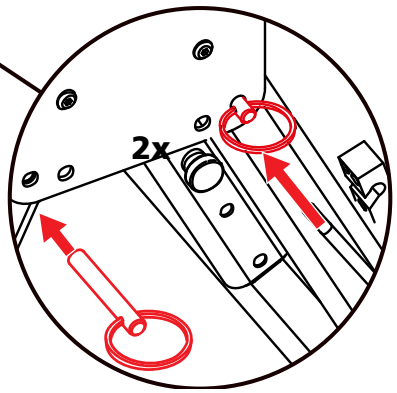

4 Indstilling af bordhøjde

Forudsætning

- Maskinen er ikke sat ned i bordet.

1. Vær 2 personer om at vippe bordet, så der er god adgang til skruerne.

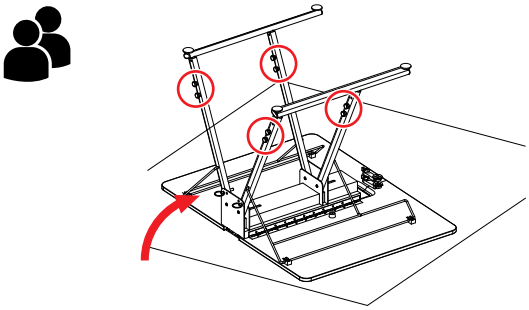

Læg bordet på siden,
eller vip bordet fremad,
eller læg bordet på bordpladen.

2. Fjern de 2 skruer på alle 4 ben.
3. Indstil de 2 benlængder på samme længde.
4. Spænd de 2 skruer på alle 4 ben fast.

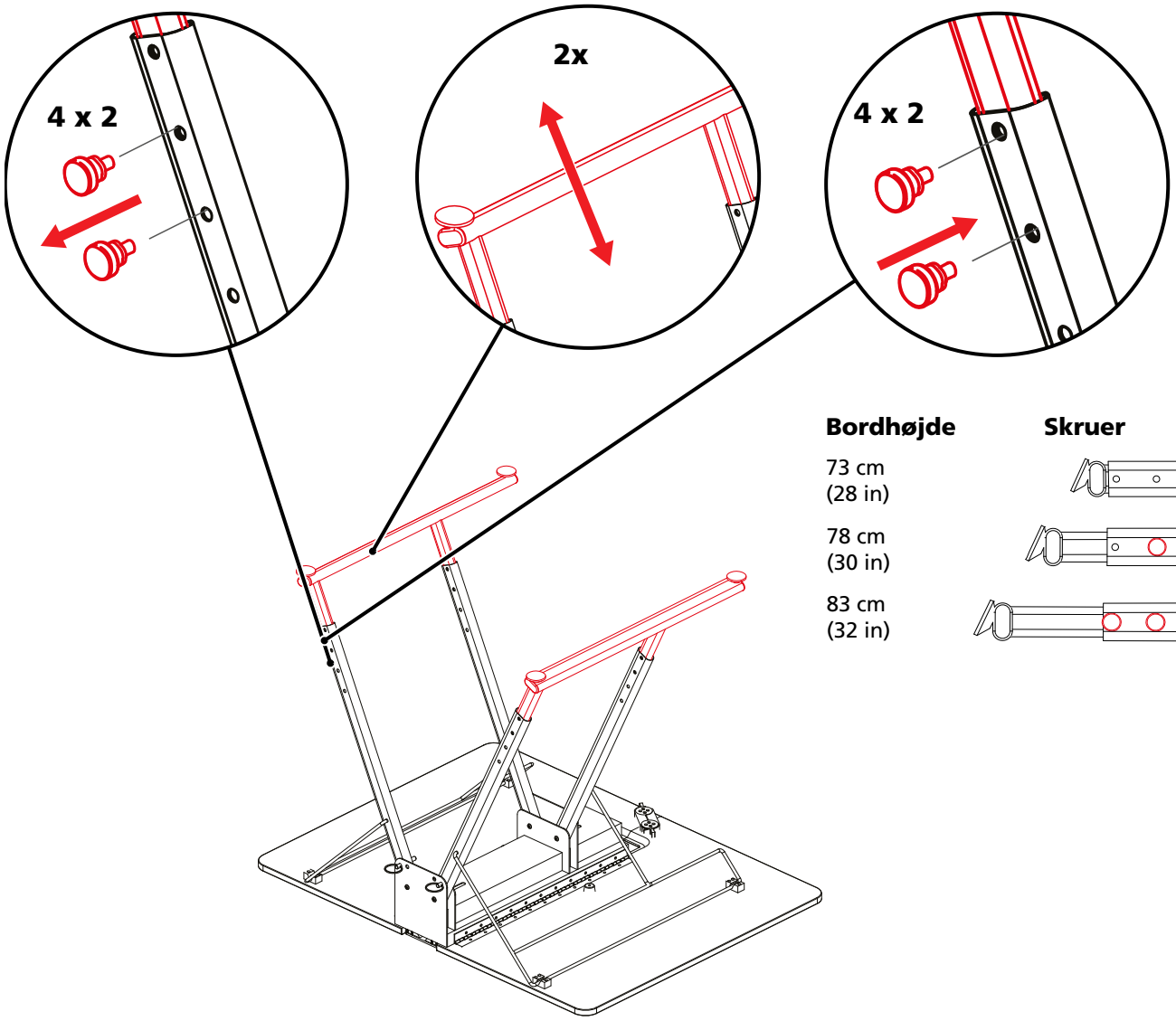

Bordhøjde	Skruer
73 cm (28 in)	
78 cm (30 in)	
83 cm (32 in)	

5 Montering af Q 16

5.1 Montering af indsats

1. Monter indsatsen med afrundede hjørner bagest.

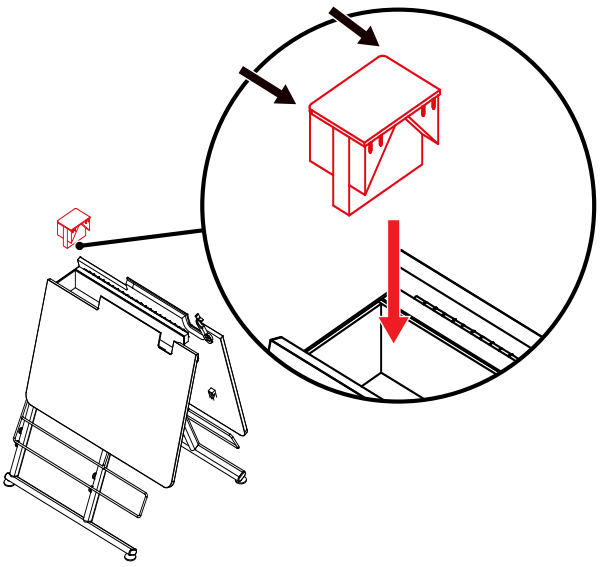

2. Skub indsatsen helt tilbage.

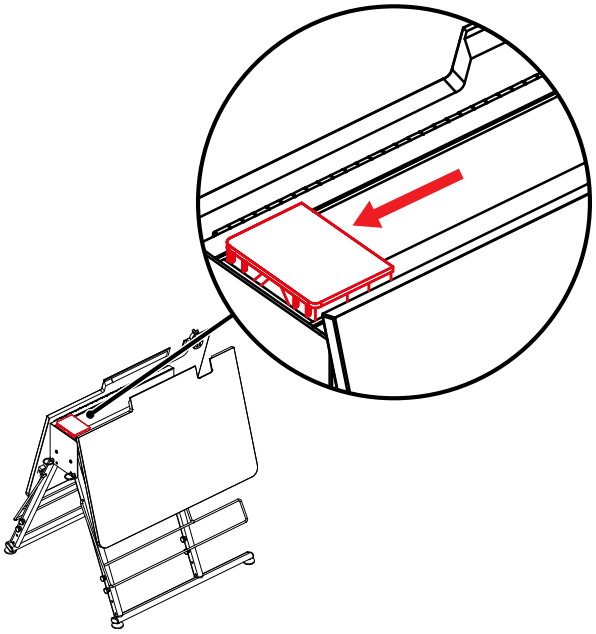

5.2 Isætning af maskine

1. Vær 2 personer om at sætte maskinen i.

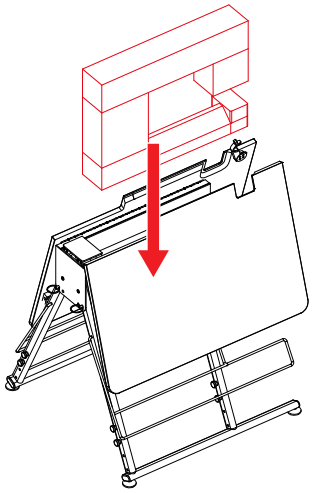

2. Skub maskinen helt tilbage.

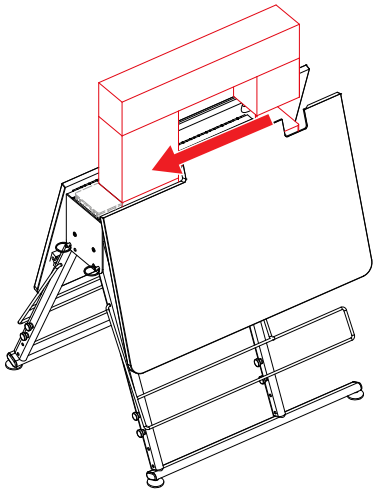

5.3 Opklapning af bordplader

1. Indstil de 2 låsebøjler som vist på billedet.

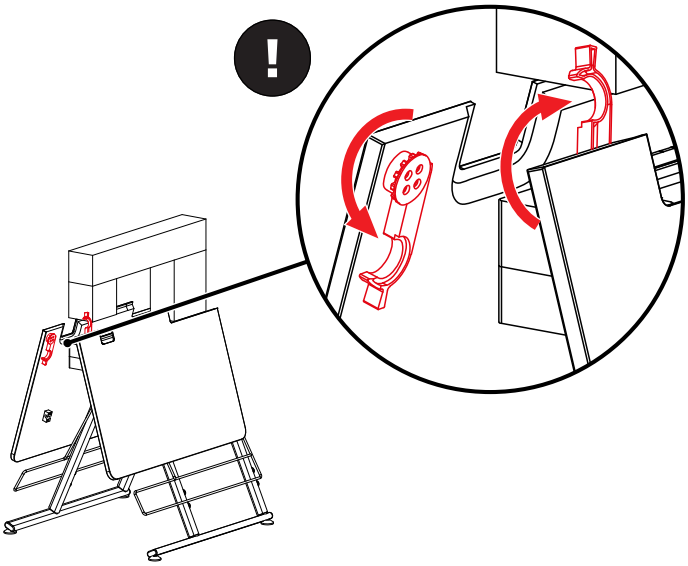

2. Løft først langsomt højre bordplade.

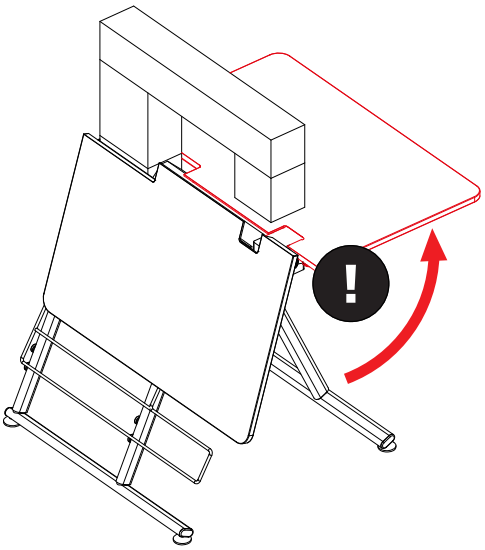

3. Løft støttebøjlen, og lad den gå hørbart i indgreb.

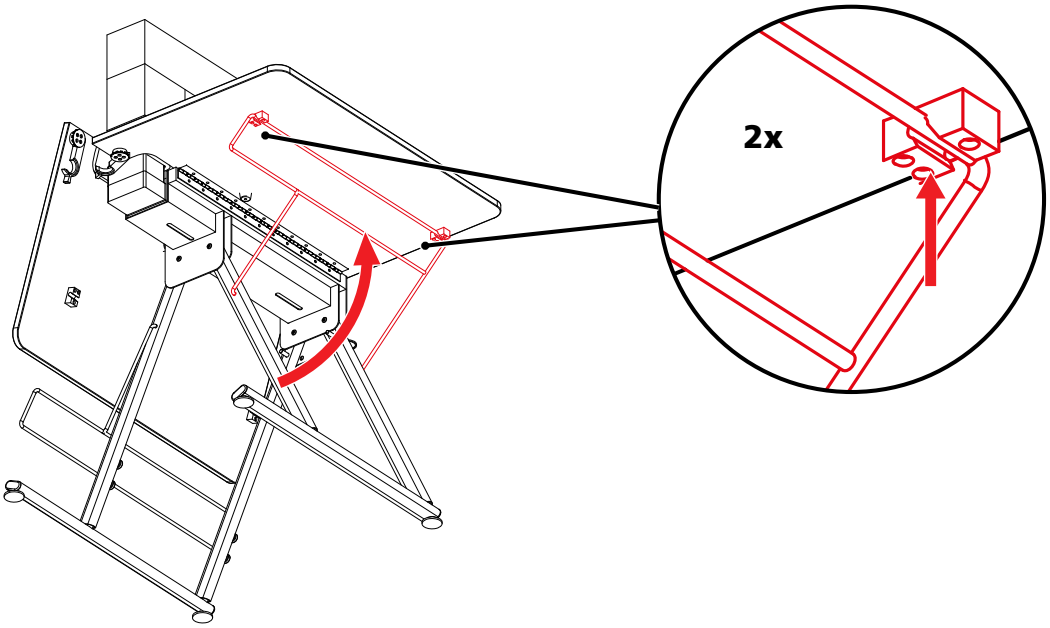

4 Løft venstre bordplade.

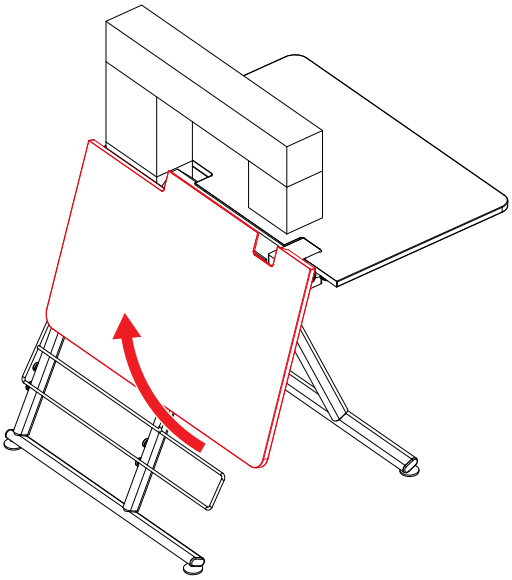

5 Løft støttebøjlen, og lad den gå hørbart i indgreb.

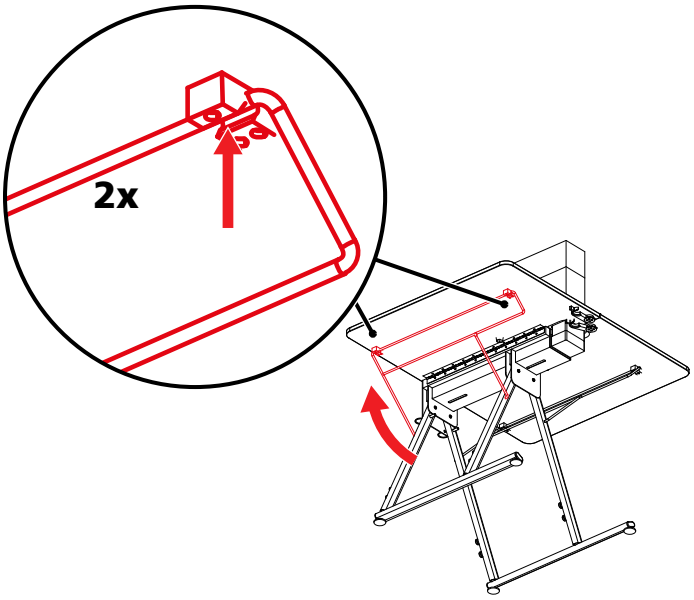

6 Luk låsebøjlerne.

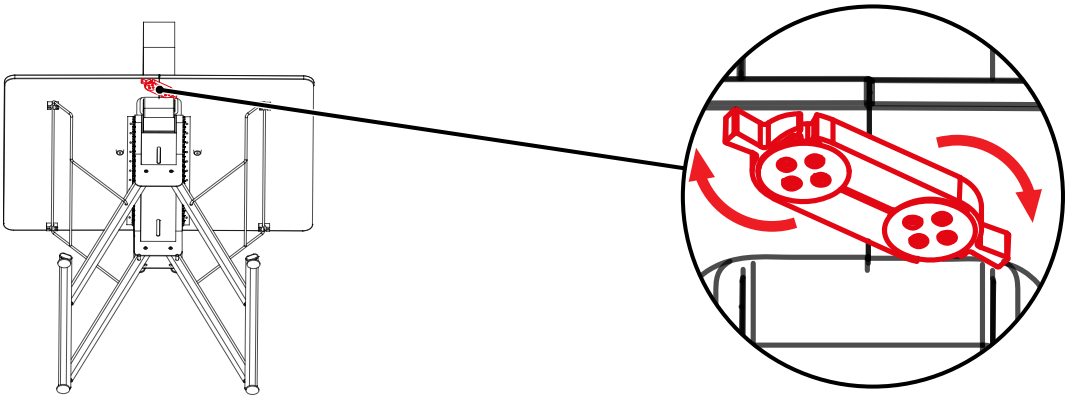

6 Montering af Q 20

6.1 Isætning af maskine

(se side 9)

6.2 Opklapning af bordplader

(se side 10)

6.3 Montering af indsats

1. Fjern midterstykket.

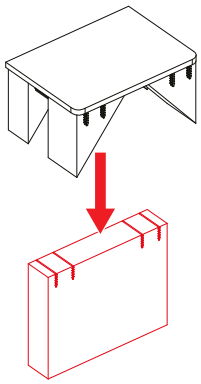

2. Monter indsatsen med afrundede hjørner forrest.

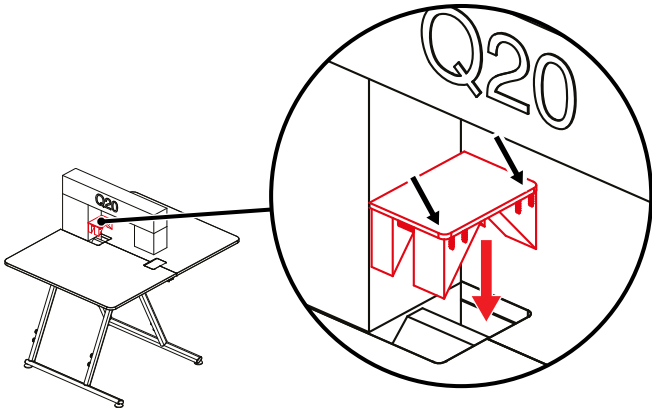

BERNINA International AG | CH-8266 Steckborn Switzerland | www.bernina.com | © Copyright by BERNINA International AG

1050655.00A.08
2020-02 DA